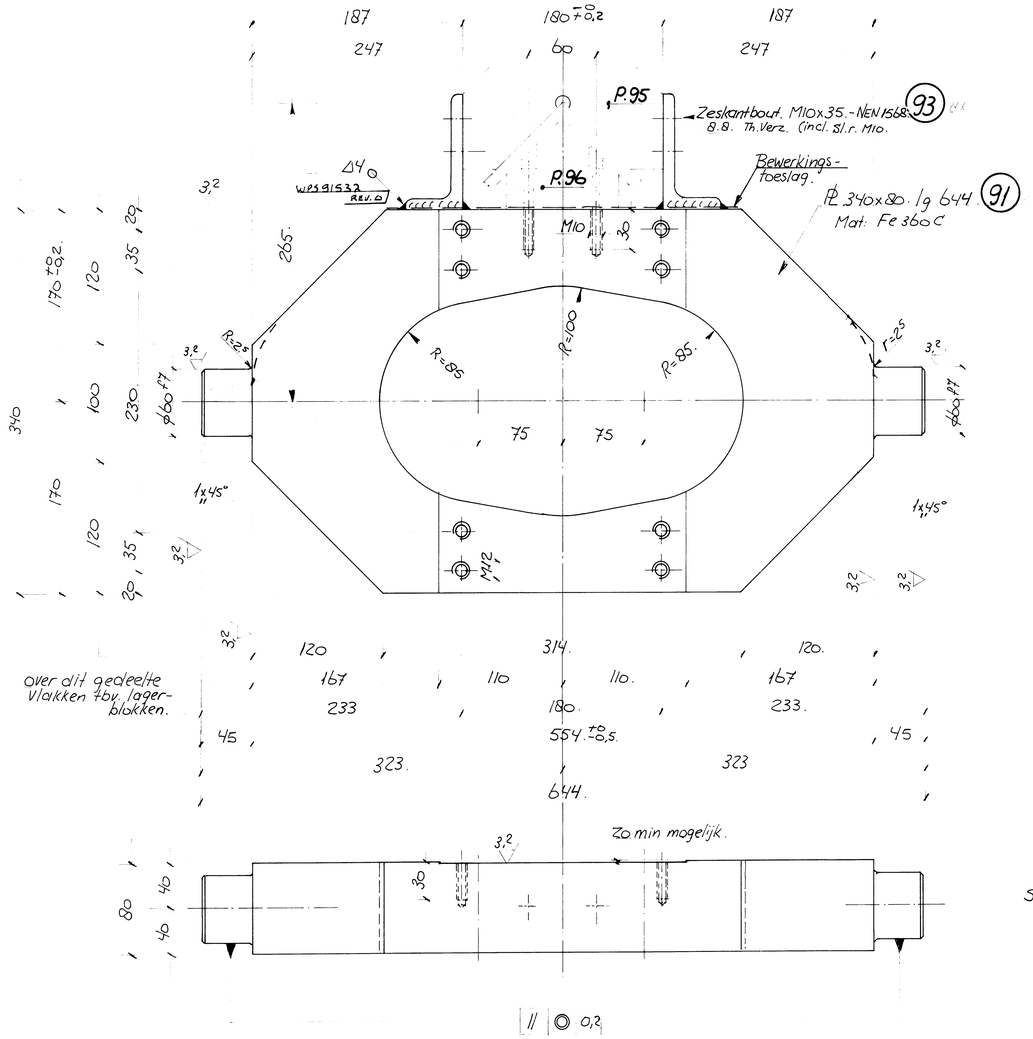
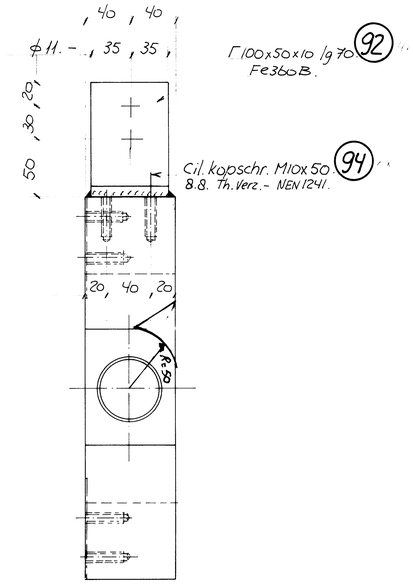
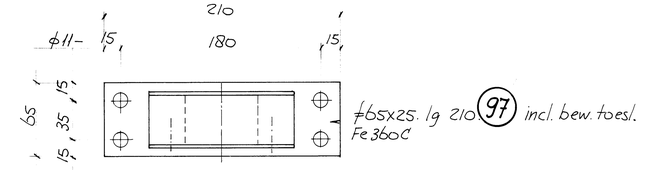
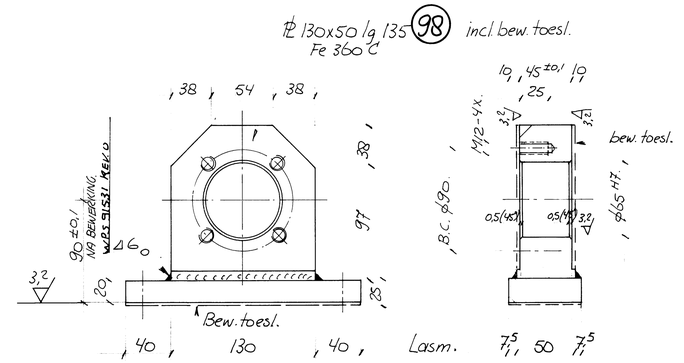


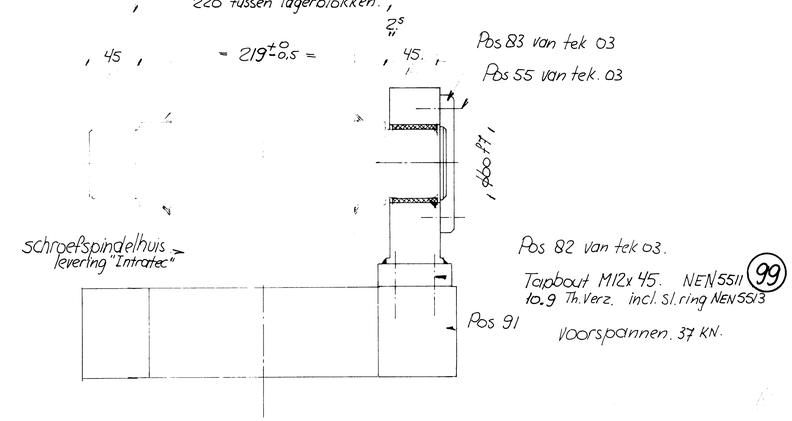
over dit gedeelte vlakken t.bv. lagerblokken.

// ◎ 0,2







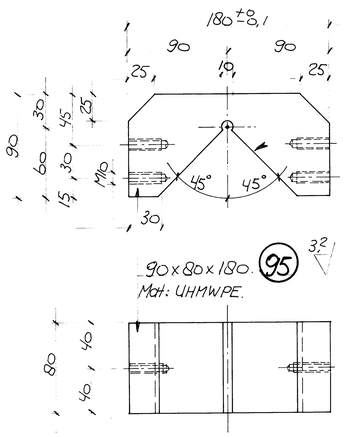


Lagerblok 4x uitv.

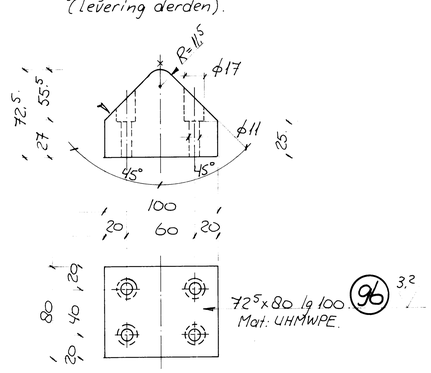
SPEC.	NR.	OMSCHRIJVING	MAT.
CO	1500	constructiestaal	Fe360B
CO	1901	constructiestaal	Fe360C
BM	0352	zeskantbout	8.8tZn
BM	0250	vlakke sluitring	St.tZn
BM	0851	cil.kopschroef	8.8tZn

AANTALLEN GELDEN VOOR 2 STUKS STUWKLEPPEN.
VOOR OVERZICHT ZIE TEK. A0-91-1153-01.

Detail opstelling lagerblokken



Let op! Eventueel pasmaken ivm profielafwijking L100.100.12. (levering derden).



NBWZ-1993-05862

RIJKSWATERSTAAT bouwdienst rws	hoofdafdeling natte infrastructuur afdeling werktuigbouw Tilburg

KWKOMSCHR.	ZUID-WILLEMSVAART	KWXID	–
KWDOMSCHR.	OMLEGGING HELMOND	KWDID	
HOOFDONDERDEEL	DOORLAATWERK HELMOND		

Projectleiding ontwerp: PM, PL	Constructie onderdeel: BEWEGINGSWERK	Tek. nummer: A 110375	0 A B C D E F G H
Constructiebureau: Hoofd Proj.beh. Groepsl. Constr.tek.	Titel: SCHOMMELPLAAT - LAGERBLOKKEN EN HOEKIJZERGELEIDING	Project nummer: 1072	
	Schaal: 1: 2.5 1: 1: 1: 1:	Top.code nummer: 51H – 372	
	Datum wijz.0 — Formaat: A0	Blad nummer	

8-9-91 DATUM AANP.	PROJ	AM	COMM NR 1153	MODEL NR			
1e Gew. uitg. t.b.v. RWS AANZ./WIJZIGING	RUWHEID ISO 1302		GEWICHT	KG	GETEKEND	J. de Jong	27-9-91
	P.V. TOLER ISO 1101		VERVALLEN TEK		GECONTR		
	MAAT TOLER ISO 286		SCHAAL 1:2.5		GEAUTOR		

BEGEMANN STAALBOUW B.V. HELMOND

TITEL: SCHOMMELPLAAT - LAGERBLOKKEN EN HOEKIJZERGELEIDING
SLUIS HELMOND

CODE NR
ORMAAT: A1-91-1153-04
GEWIJZIGD: A